# BETRIEBSANLEITUNG
## BENZINMOTORPUMPE

BMP 14000
BMP 30000

DE
GB
NL
IT
PL
CZ
SK
HU
DK
SE
NO
LV
RU
UA
FI

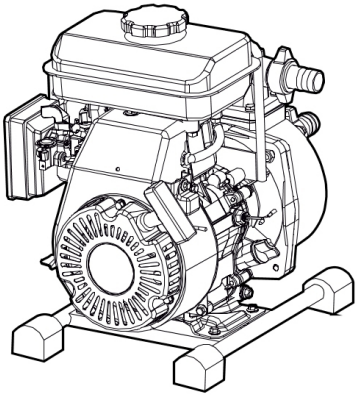

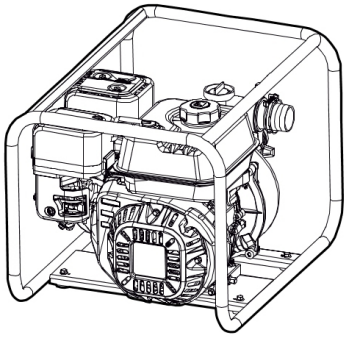

TR 066

| | BMP 14000<br>Art.Nr. 119562 | BMP 30000<br>Art.Nr. 113563 |
|---|---|---|
| W | 1,2 kW / 3600 $min^{-1}$ | 4,1 kW / 3600 $min^{-1}$ |
| | LPA = 87dB (A)<br>K = 2 dB (A) | LPA = 91 dB (A)<br>K = 2 dB (A) |
| | LWA = 100 dB (A)<br>K = 2 dB (A) | LWA = 104 dB (A)<br>K = 2 dB (A) |
| max | 6 m | 6 m |
| max | 36 m / 3,6 bar | 27 m / 2,7 bar |
| max | 14000 l/h | 30000 l/h |
| Ø in/<br>Ø out | 25 mm | 50 mm |
| kg | 14 kg | 28 kg |
| | 410 x 295 x 370 mm | 550 x 430 x 390 mm |
| | 1,4 l | 3,6 l |
| | E5T<br>0,7 - 0,8 mm | F7RTC<br>0,7 - 0,8 mm |

# ОРИГІНАЛ ПОСІБНИКА З ЕКСПЛУАТАЦІЇ

## Зміст

Передмова до посібника.....118
Опис виробу.....118
Транспорт..... 120
Контроль перед експлуатацією..... 120
Монтаж.....120
Заправляння пального..... 121
Введення в експлуатацію.....121
Технічне обслуговування і догляд..... 122
Зберігання..... 124
Ремонт..... 124
Обслуговування..... 125
Утилізація..... 125
Допомога в разі неполадок.....125
Гарантія..... 126
Декларація про відповідність стандартам ЄС..... 126

## ПЕРЕДМОВА ДО ПОСІБНИКА

- Прочитайте цей посібник з експлуатації перед початком роботи з інструментом. Це забезпечить його безпечну й безперебійну роботу.
- Виконуйте вказівки щодо безпеки та попередження, наведені в цьому документі та на пристрої.
- Документація є частиною продукту і повинні бути передані покупцеві для продажу

### Пояснення знаків

**УВАГА!**
Точне виконання цих попереджень допоможе уникнути тілесних ушкоджень та матеріальних збитків.

Спеціальні вказівки для кращого розуміння та використання.

## ОПИС ВИРОБУ

У цій документації описуються різні Мотопомпа бензиновая. Визначте Вашу модель за фірмовою табличкою.

### Огляд продукції

| | |
|---|---|
| 1 | Кришка бензинового бака |
| 2 | Наконечник свічки запалювання |
| 3 | Шумопоглинач |
| 4 | Пробка заливного отвору |
| 5 | Вихід із насоса / з’єднання для напірного трубопроводу |
| 6 | Вхід у насос / з’єднання для всмоктувального трубопроводу |
| 7 | Пробка зливного отвору на корпусі насоса |
| 8 | Пробка спуску масла |
| 9 | Кришка маслоналивної горловини з щупом для вимірювання рівня |
| 10 | Вимикач запалювання |
| 11 | Стартовий трос із ручкою |
| 12 | Заслінка |
| 13 | Паливний кран |
| 14 | Повітряний фільтр |
| 15 | Важіль газу |

### Функціонування

Мотопомпа бензиновая всмоктує рідину через вхід у насос (6) та перекачує її до виходу з насоса (5).

### Символи на пристрої

| | |
|---|---|
| | Увага! Дотримуйтесь особливої обережності під час роботи. |
| | Перед введенням в експлуатацію прочитайте інструкції з експлуатації! |
| | Обережно, отруйні гази! |
| | Перед заправкою палива пристрій має охолонути! |
| | Не використовувати у закритому приміщенні! |

| | |
|---|---|
| | Обережно, небезпека виникнення пожежі! |
| | Надягніть навушники! |
| | Увага! Гарячі поверхні! |

**Використання за призначенням**

Цей садовий насос призначений для приватного використання в будинку та саду. Його можна експлуатувати виключно для подавання чистої, дощової, а також хлорованої води (для басейну). Садові насоси можна використовувати для:

- поливу та зрошення (наприклад, зелених насаджень, овочевих грядок та садів)
- наповнення та висмоктування води з ємностей (наприклад, басейнів для плавання)
- забору води з криниць, ємностей для накопичення дощової води та цистерн.

Будь-яке інше використання вважається використанням не за призначенням.

- Використовуйте насос лише з оригінальними фільтрами!

**Вказівки щодо безпеки**

**УВАГА!**
Дотримуйтеся вказівок з техніки безпеки та попереджень, які містяться у даному документі та знаходяться на продукті.

- Використовуйте пристрій тільки за призначенням (див. використання за призначенням).

**УВАГА!**
Використовуйте пристрій лише у технічно справному стані.

**ОБЕРЕЖНО!**
**Небезпека виникнення пожежі!**
Забороняється зберігати заправлену машину в буді- влях, де бензинова пара могла б контактувати з відкритим вогнем або іскрами!

**УВАГА!**
**Небезпека травмування!**
Запобіжні та захисні пристрої забороняється вимикати.

**ПОПЕРЕДЖЕННЯ!**
**Небезпека отруєння!**
За жодних обставин не допускати роботи двигуна в приміщенні.

- Слідкуйте, щоб бензин та масло не потрапляли в зону навколо двигуна, вихлопної труби та паливного баку.
- Носіть засоби захисту органів слуху.
- Двигун дозволяється запускати та експлуатувати лише поза приміщеннями. Його не можна використовувати у закритих приміщеннях, навіть при відкритих дверях та вікнах
- Не дозволяється працювати з двигуном, перебуваючи під впливом алкоголю, наркотичних засобів або ліків
- Дітям та іншим особам, які не прочитали посібник з експлуатації, забороняється використовувати цей прилад.
- Дотримуйтеся місцевих норм безпеки, які також можуть обмежувати вік оператора.
- Дотримуйтесь національних положень, що регламентують допустимий час роботи.
- Експлуатація двигуна може здійснюватись тільки особами, які ознайомились з інструкціями
- Не експлуатуйте двигун, якщо поряд знаходяться люди, а особливо - діти або тварини
- Майте на увазі, що користувач несе відповідальність за нещасні випадки та збитки, спричинені іншим людям або їхній власності
- Не використовувати пускові аерозолі або подібні засоби
- При перенесенні насосу слідкуйте за тим, щоб з’єднання для напірного трубопроводу вказувало на корпус
- Не курити під час заправки
- Завжди міцно затягувати кришку бака
- Перш ніж знімати кришку паливного бака, зупинити двигун і дати йому охолонути

- Не дозволяється запускати двигун при переповненні бензину. Необхідно очистити пристрій та уникати увімкнення запалювання, доки не зникнуть бензинові пари.
- Замінити пошкоджений бак або кришку бака
- Якщо потрібно спорожнити паливний бак, це слід робити на вулиці, при холодному двигуні
- Прилад слід зберігати у сухому теплому місці.

### Можлива поява помилок

Забороняється використовувати садовий насос у тривалому режимі. Він не призначений для подавання таких речовин:

- питна вода
- солона вода
- брудна вода
- їдкі, горючі, вибухові та газоподібні рідини
- рідини з температурою понад 35°C.
- вода з піском і чистильні рідини.

### Комплект поставки

Комплект поставки садового насосу включає фільтр, манжету та посібник із використання.

## ТРАНСПОРТ

- Двигун дозволяється транспортувати лише з пустим паливним баком
- Двигун обов'язково необхідно транспортувати із свічками запалювання, напрямленими вгору, інакше це може призвести до:
  - ⇨ *виділення диму*
  - ⇨ *ускладнень при запуску*
  - ⇨ *закоптіння свічок запалювання*

## КОНТРОЛЬ ПЕРЕД ЕКСПЛУАТАЦІЄЮ

**ПОПЕРЕДЖЕННЯ!**

Перед введенням в експлуатацію завжди проводьте візуальну перевірку. У разі незакріплених, пошкоджених або зношених робочих та/або кріпильних деталей використання пристрою заборонено.

### Перевірте загальний стан двигуна

- Зовнішню та внутрішню частину двигуна на ознаки витоку масла або бензину
- Ознаки пошкодження
- Кріплення усіх гвинтів та гайок
- Наявність усіх захисних пристроїв та кришок
- Рівень пального
- Рівень моторного масла
- Встановлення повітряного фільтра

## МОНТАЖ

### Установлення приладу

1. Підготуйте гладку та тверду поверхню для встановлення.
2. Установіть прилад на горизонтальну поверхню, захищену від затоплення.
   - ⇨ *Переконайтеся, що прилад захищений від дощу та прямого струменю води.*

### Під'єднайте всмоктувальний трубопровід (мал. 6)

1. Оберіть усмоктувальний трубопровід такої довжини, щоб насос не працював насухо. Усмоктувальний трубопровід повинен завжди знаходитися щонайменше на 30 см нижче поверхні води.
2. Підключіть усмоктувальний трубопровід (6). При цьому зверніть увагу на герметичність з’єднання, не пошкоджуючи різьбу.
   - ⇨ *Ми рекомендуємо встановити гнучкий трубопровід на вході в насос (6). Таким чином можна уникнути механічного тиску чи впливу на насос.*
3. Завжди прокладайте усмоктувальний трубопровід з нахилом вгору.

### Змонтуйте напірний трубопровід (мал. 5)

1. Змонтуйте напірний трубопровід При цьому зверніть увагу на герметичність з’єднання, не пошкоджуючи різьбу.
2. Відкрийте всі стопорні пристрої напірного трубопроводу (клапани, форсунки, водопровідний кран).

## ЗАПРАВЛЯННЯ ПАЛЬНОГО

### Безпека

**ПОПЕРЕДЖЕННЯ!**
**Небезпека виникнення пожежі!**
Бензин — легкозаймистий матеріал!

- Зберігайте бензин тільки в передбачених для цього ємностях
- Проводьте заправляння тільки поза приміщеннями
- Не паліть під час заправляння
- Не відкривайте кришку паливного бака при працюючому або гарячому двигуні
- Замініть пошкоджений бак або кришку бака
- Завжди надійно закривайте кришку бака
- Якщо витік бензин:
  - не запускайте двигун
  - не вмикайте запалювання
  - очистіть пристрій

**УВАГА!**
Перед введенням в експлуатацію заповніть масло.

### Заповніть масло

1. Відгвинтіть щуп для вимірювання рівня масла (8) та вставте заправний штуцер.
2. Заповніть масло.
3. Вийміть заправний штуцер та знову пригвинтіть щуп для вимірювання рівня масла (8).

### Поради щодо масла

Моторне масло - це вирішальний фактор, що впливає на потужність та термін використання двигуна. Використовуйте таке масло, що відповідає вимогам API для класу SF або вище (або аналогічне).

Перевірте етикетку API на масляному баку, щоб перевірити, чи на ньому позначено SF або більш високий клас (або аналог).

SAE 10W-30 рекомендується для загального використання. Рекомендований діапазон робочих температур для цього двигуна становить від 0°C до 40°C.

### Контроль рівня масла (мал. 8 / 9)

Перевіряйте рівень моторного масла, коли двигун увімкнений та розміщений у горизонтальному положенні.

1. Відгвинтіть щуп для вимірювання рівня масла та витріть його
2. Вставте щуп до маслозаправної горловини до кінця (але не загвинчуйте) і знову вийміть
3. Якщо рівень масла знаходить поблизу або нижче нижньої позначки на щупі, необхідно заповнити рекомендоване масло до верхньої позначки
4. Знову загвинтіть щуп для вимірювання рівня масла

Занадто низький рівень масла може пошкодити двигун.

### Заправка бензину

1. Відгвинтіть кришку бака (1), покладіть її на чисту поверхню.
2. Заправте бензин, використовуючи воронку.
3. Ретельно закрийте та очистіть заправну горловину бака (1).

### Поради щодо пального

- Використовуйте чистий, свіжий неетильований бензин з мінімальним значенням октанового числа 90
- Купуйте пальне в такій кількості, щоб ви могли використати його протягом 30 днів (див. Зберігання)
- Дозволяється використовувати бензин із вмістом 10% етанолу або до 15% MTBE (антидетонуючого засобу)
- Не змішуйте бензин з маслом

## ВВЕДЕННЯ В ЕКСПЛУАТАЦІЮ

**ПОПЕРЕДЖЕННЯ!**
**Небезпека виділення токсичний речовин!**
Ніколи не вмикайте двигун у закритих приміщеннях.

**ПОПЕРЕДЖЕННЯ!**
**Небезпека вибуху!**
Не використовувати пускову рідину, що знаходиться під тиском.

**УВАГА!**

**Небезпека віддачі!**

Пусковий шнур може змотатись швидше, ніж його встигнуть відпустити.

- Перед введенням в експлуатацію двигуна ознайомитись з інструкцією з експлуатації
- Запускати і експлуатувати двигун тільки на вулиці; експлуатація в закритих приміщеннях, навіть при відкритих дверях і вікнах, заборонена
- Запускайте двигун тільки в горизонтальному положенні

### Заповнення садового насоса

**УВАГА!**

Експлуатація насухо пошкоджує насос! Перед кожним введенням в експлуатацію насос потрібно наповнювати водою до рівня переливання, щоб він відразу міг здійснювати процес усмоктування.

1. Відкрийте пробку заливного отвору *(4)*.
2. Заливайте воду через заливний отвір, доки корпус насоса на заповниться водою до відповідної позначки.
3. Знову загвинтіть пробку заливного отвору.

### Увімкнення насоса

1. Відкрийте усі стопорні пристрої напірного трубопроводу (клапан, форсунка, водопровідний кран).
2. Відкрийте паливний кран (13).

**УВАГА!**

Насос ніколи не повинен працювати із закритим напірним трубопроводом.

### Заслінка (12)

1. При холодному запуску закрийте важіль заслінки.
2. Коли двигун прогріється, встановіть важіль заслінки в середньому положенні.

Якщо двигун не запуститься після другої спроби, повністю відкриєте важіль заслінки.

### Запуск двигуна

- Прибрати займисті предмети з ділянки вихлопної системи та циліндра
- Почекати охолодження вихлопної системи, циліндра та ребер охолодження, перш ніж доторкатись до них

### Стартовий трос (11)

1. Різко потягніть за стартовий трос, а потім дайте йому повільно змотатися.

Якщо двигун не запуститься після другої спроби, дивіться вказівку щодо заслінки.

### Вимкнення насоса

- Встановіть важіль газу (15) в положення "SLOW".
- Встановіть вимикач запалювання (10) в положення "OFF".
- Закрийте паливний кран (13).
- Закрийте всі стопорні пристрої напірного трубопроводу.

## ТЕХНІЧНЕ ОБСЛУГОВУВАННЯ І ДОГЛЯД

**НЕБЕЗПЕКА!**

Перед виконанням робіт з налаштування, технічного обслуговування та ремонту необхідно завжди вимикати двигун унеможливити його неочікуваний запуск.

- Від'єднайте кабель запалювання та відведіть його від свічки запалювання.
- Перед виконанням будь-яких робіт з технічного обслуговування та очищення знімати наконечник свічки запалювання!
- Не поливати прилад водою! Проникання всередину води (в систему запалювання, карбюратор...) може спричинити пошкодження.
- Очищувати прилад кожен раз після роботи
- Дотримуватись плану технічного обслуговування
- Дотримуватись періодичності технічного обслуговування, вказаної в робочих годинах або в роках, в залежності від того, що настає раніше
- При роботі в складних умовах технічне обслуговування повинне виконуватись частіше

### Промивання насоса

Після подавання хлорованої води до плавального басейну чи рідин, що залишають після себе осад, слід промити насос чистою водою.

### Регулювання карбюратора

Регулювання карбюратора можна здійснювати лише на авторизованих техстанціях або в нашому сервісному центрі.

### Контроль іскри запалювання

Іскри можуть спричинити пожежу або ураження струмом.

- Використовувати підходящий розрядник для перевірки іскри
- Не перевіряти іскру на знятій свічці запалювання

### Заміна повітряного фільтра

Регулярно очищайте повітряний фільтр. У разі пошкодження повітряного фільтра замініть його.

1. Демонтуйте кришку повітряного фільтра. Для цього від'єднайте гвинти та зніміть кришку.
2. Вийміть поролоновий фільтр та промийте у мильній воді. Встановлюйте його на місце, лише коли він висохне.
3. Знову встановіть кришку повітряного фільтра.

### Замінити масло

Регулярно контролюйте рівень масла.

Перевіряйте рівень масла кожні 8 робочих годин або щоденно перед запуском двигуна (див. рекомендацію щодо масла).

**ПОПЕРЕДЖЕННЯ!**

**Небезпека пожежі та вибуху внаслідок витоку пального!**

Перед зливанням масла необхідно спорожнити паливний бак.

Використане масло необхідно зливати, коли двигун теплий. Так його можна швидко та повністю вилучити.

1. Для спорожнення паливного баку необхідно, щоб двигун працював, доки він не зупиниться через нестачу пального
2. Зніміть наконечник свічки запалювання (2)
3. Для спуску масла використовуйте відповідний контейнер
4. Відгвинтіть щуп для вимірювання рівня масла (9)
5. Відгвинтіть зливну пробку (8)
6. Повністю злийте масло до контейнера
7. Знову пригвинтіть зливну пробку (8), впевніться, що ущільнення розташоване правильно, та міцно її зафіксуйте
8. Заповніть свіжим маслом
9. Упевніться за допомогою щупа (9), що рівень масла досягає позначки "MAX"
10. Знову встановіть кришку та видаліть усі можливі рештки масла

Утилізувати відпрацьоване масло з дотриманням вимог щодо захисту навколишнього середовища.

### Технічне обслуговування свічок запалювання

**ОБЕРЕЖНО!**

**Небезпека удару електричним струмом!**

Забороняється перевіряти свічки запалювання, знявши їх з двигуна.

Відстань між електродами свічки запалення повинна становити 0,7-0,8 мм.

- Ніколи не запускайте двигун без свічок запалювання

Невідповідна свічка запалювання може спричинити пошкодження двигуна.

### Очищення двигуна

**УВАГА!**

**Попередження!**

Видалити з системи відводу відпрацьованих газів і зони циліндрів сторонні займисті предмети.

Очистіть систему охолодження. Для уникнення перегріву очищайте внутрішні ребра охолодження та поверхні.

Не дозволяється, щоб на двигун потрапляли бризки води. Очищайте його щіткою або ганчіркою.

**технічну обслуговування інтервалами**

Дотримуйтесь інтервалів у годинах або роках роботи, в залежності від того, що настане раніше. У важких умовах роботи рекомендується частіше проводити техобслуговування.

**Інтервали технічного обслуговування**

Перед кожним використанням

- Перевірка рівня масла
- Перевірка повітряного фільтра

Після перших 20 годин роботи або через 1 місяць після вводу до експлуатації

- Заміна масла

Кожні 50 годин роботи або кожні 3 місяці

- Очищення повітряного фільтра [1)]

Кожні 100 годин роботи або кожні 6 місяці

- Заміна масла
- Очищення осадку на паливному крані
- Очищення свічок запалювання

Кожні 300 годин роботи або раз на рік

- Заміна повітряного фільтра [2)]
- Заміна свічок запалювання
- Налаштування холостих обертів [3)]
- Налаштування зазору клапана [3)]
- Промивання паливного бака та фільтра [3)]

Додатково кожні 300 годин роботи

- Очищення головки циліндру [3)]

Додатково кожні 2 роки

- Заміна бензинового шлангу [3)]

[1)] Частіше очищення при наявності в повітрі сторонніх часток та пилу.

[2)] Заміна лише паперового елементу.

[3)] Технічне обслуговування може проводитися лише в сервісних центрах та авторизованих майстернях.

## ЗБЕРІГАННЯ

**Зберігання**

1. Спорожніть усмоктувальний та напірний трубопроводи.
2. Вигвинтіть пробку зливного отвору (7) та зачекайте, доки вода стече з насоса.
3. Знову загвинтіть пробку зливного отвору (7) та зберігайте насос і додаткове приладдя у приміщенні, яке є надійно захищене від морозу.

У разі виникнення загрози замерзання необхідно повністю спустити воду із системи.

**УВАГА!**
**Небезпека пожежі та вибуху!**
Не зберігати двигун поряд з відкритим полум'ям або джерелами тепла.

- Перед зберіганням двигуна ознайомитись з інструкцією з експлуатації приладу
- Дати двигуну охолонути
- Зберігати двигун у провітрюваному приміщенні, не поблизу відкритого полум'я або джерел тепла
- При зберіганні уникати використання наступних місць:
  - поблизу відкритого полум'я
  - поблизу джерел тепла
  - поруч з працюючими електродвигунами
  - поруч з працюючими електроінструментами
- Якщо двигуни зберігаються протягом понад 30 днів, злити пальне або обробити його стабілізатором, інакше в паливній системі будуть утворюватись відкладення
- Прилад слід зберігати у сухому теплому місці.

## РЕМОНТ

Ремонтні роботи повинні виконуватись лише уповноваженими станціями технічного обслуговування або нашою сервісною службою.

- Використовувати тільки оригінальні запасні частини AL-KO

## ОБСЛУГОВУВАННЯ

При зверненні до сервісного центра ми надамо вам детальну підтримку.

**AL-KO Geräte GmbH**

**Сервісний центр**

**Industriestraße 1**

**89359 Kötz**

## УТИЛІЗАЦІЯ

**Забороняється утилізувати прилади, батареї чи акумулятори, що стали непридатними, разом із побутовими відходами!**
Упаковка, пристрій і приладдя виготовлені з придатних для переробки матеріалів і підлягають відповідній утилізації.

## ДОПОМОГА В РАЗІ НЕПОЛАДОК

| Неполадка | Усунення несправностей |
|---|---|
| Двигун не заводиться | ■ Відкрийте паливний кран<br>■ Залийте бензин<br>■ Увімкніть заслінку<br>■ Перевірте свічки запалювання, у разі потреби замініть<br>■ Висушіть вологі свічки та встановіть їх на місце<br>■ Очистіть повітряний фільтр<br>■ Спустіть забруднений старий бензин і замініть його на новий та чистий |
| Потужність двигуна знижується | ■ Очистіть повітряний фільтр |
| Нерівномірна робота | ■ Зверніться у сервісний центр |
| Об’єм подаваної рідини надто малий | ■ Розправити напірний шланг<br>■ Видаліть бруд у зоні всмоктування<br>■ Зважайте на висоту подавання, див. технічні характеристики<br>■ Перевірити висоту всмоктування, зважати на макс. висоту всмоктування, див. технічну документацію<br>■ Витік у трубопроводі всмоктування |

З неполадками, не вказаними в цьому переліку, або з тими, які ви не в змозі подолати самостійно, звертайтеся до місцевого сервісного центру.

## ГАРАНТІЯ

Будь-які дефекти матеріалу або виробничий брак, до закінчення встановленого законом строку давності рекламацій, будуть усунені нами — на наш вибір — за допомогою ремонту або поставки з метою заміни. Термін давності визначається законодавством країни, у якій пристрій було куплено.

Наше гарантійне зобов'язання дійсно тільки у разі:

- дотримання цієї інструкції з використання
- використання за призначенням
- використання оригінальних запасних частин

Гарантія анулюється у разі:

- самовільних спроб ремонту
- самовільних змін технічних характеристик
- використання не за призначенням

З гарантії виключені:

- пошкодження лакофарбового покриття, викликані нормальним зношуванням;
- частини, що зношуються, позначені у відомості запасних частин рамкою **[**xxx xxx (x)**]** .
- Двигуни внутрішнього згорання (в такому випадку діють гарантійні зобов'язання виробника відповідного двигуна)

Гарантійний термін починається з моменту придбання першим кінцевим споживачем. Дата придбання вказана у квитанції. У разі виникнення гарантійного випадку зверніться з цією заявою та оригіналом квитанції, що підтверджує покупку, до свого дилера або в найближчу авторизовану сервісну службу. Рекламації щодо якості за цією декларацією від покупця до продавця розглядатися не будуть.

## ДЕКЛАРАЦІЯ ПРО ВІДПОВІДНІСТЬ СТАНДАРТАМ ЄС

Цим документом ми заявляємо, що цей спроектований нами продукт відповідає вимогам погоджених директив ЄС, стандартам безпеки ЄС, а також іншим стандартам, що застосовані до цього продукту.

**Продукт**
Мотопомпа бензиновая
**Серійний номер**
G3013015

**Тип**
BMP 14000
BMP 30000

**Виробник**
AL-KO Geräte GmbH
Ichenhauser Str. 14
D-89359 Kötz

**Уповноважений представник**
Andreas Hedrich
Ichenhauser Str. 14
D-89359 Kötz

**Директиви ЄС**

2006/42/EG
2014/30/EU
2000/14/EG (13)
2005/88/EC
97/68/EC (2010/26/EU)

**Погоджені норми**

EN 809:1998+A1

Kötz, 06.06.2016

Вольфанг Хергет (Wolfgang Hergeth)
Керівний директор

**Рівень звуку**
BMP 14000
виміряний: 87 дБ (A)
гарантований: 100 дБ (A)
BMP 30000
виміряний: 91 дБ (A)
гарантований: 104 дБ (A)
**Оцінка відповідності**
2000/14/EG Додаток V